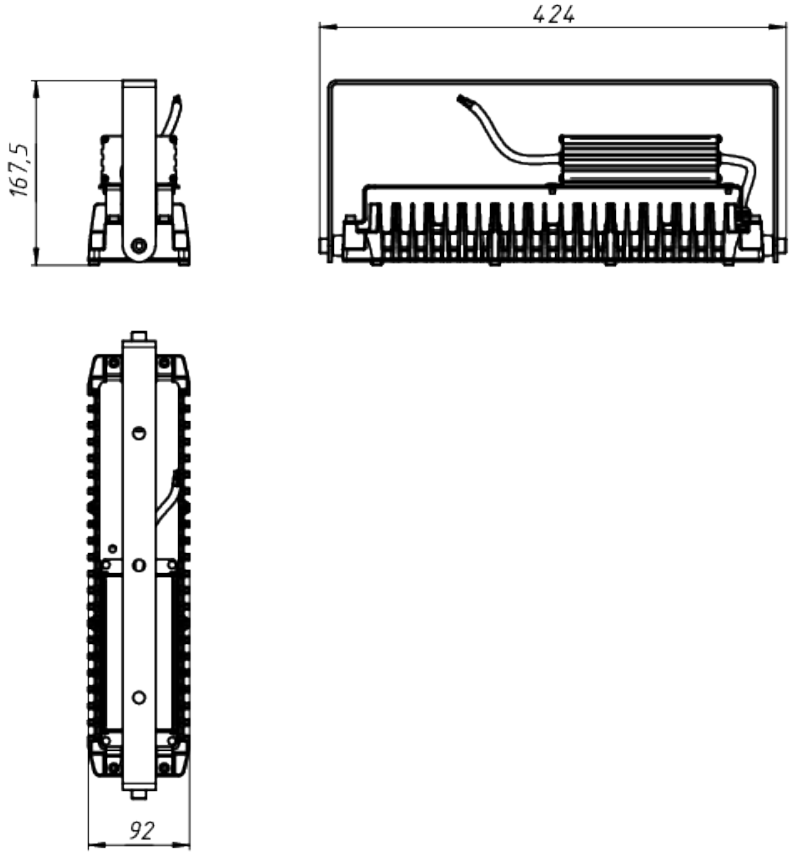


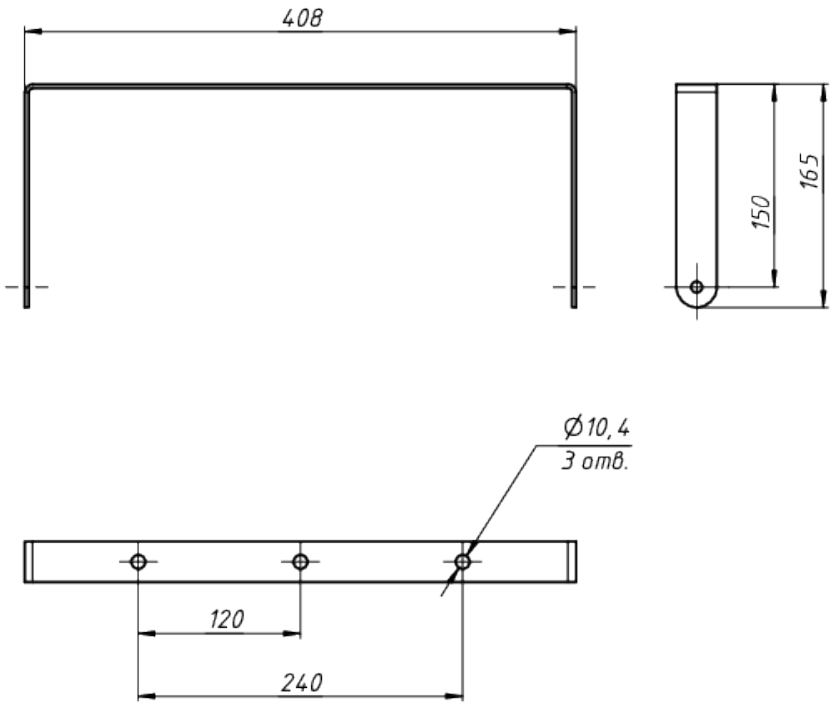


A

ЛАДЗАВОД СВЕТОТЕХНИКИ

*Документ сгенерирован автоматически. Дата генерации: 03-05-2024

| Изм. | Лист | № докум. | Подп. | Дата | LAD LED R320-1-30G-230AC-50L Ex | Лист 1 |
|---|---|---|---|---|---|---|